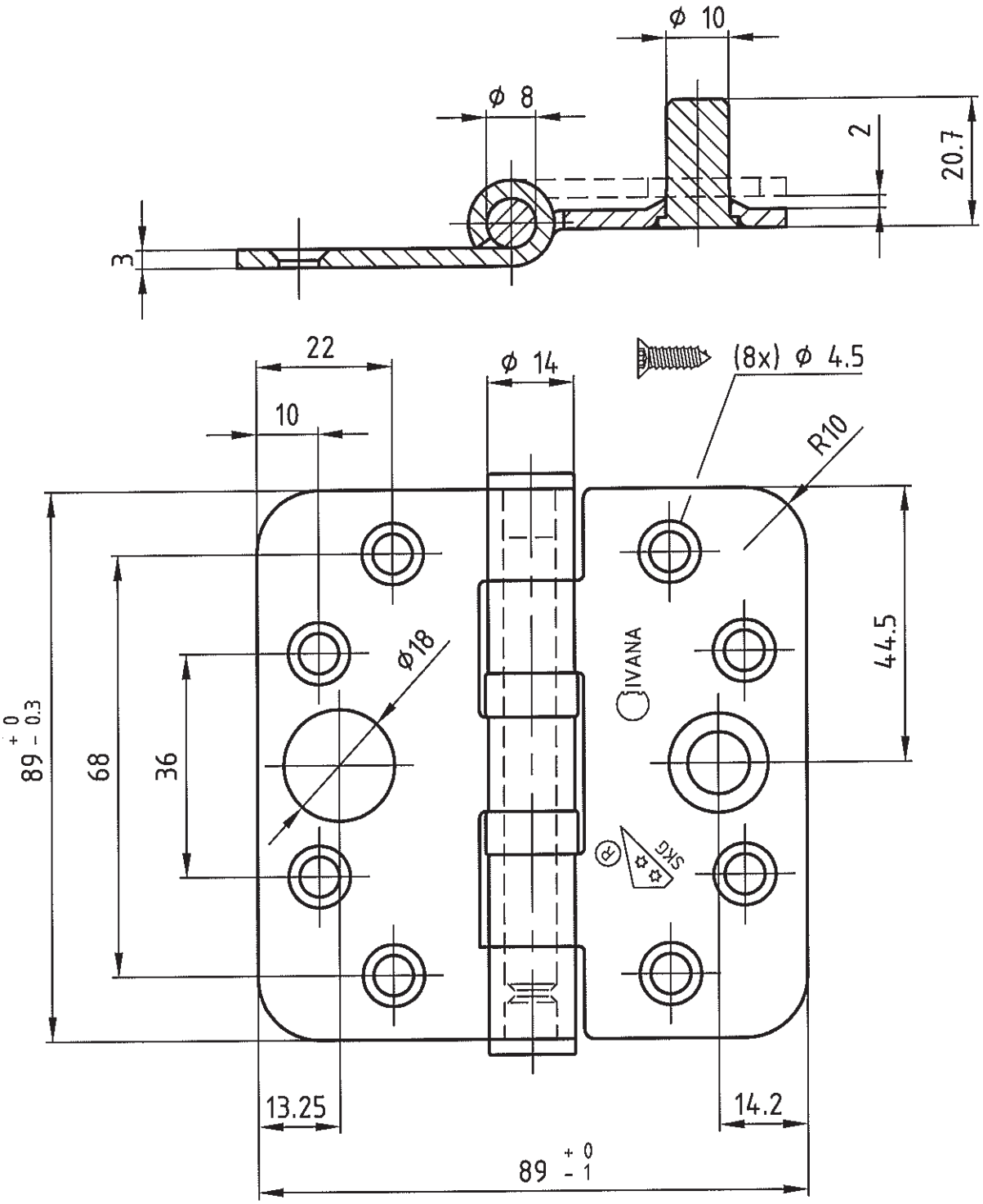


IVANA®

Ivana N° 46683 / 46684
VH-Nylonlagerscharnier
Afm. 89 x 89 mm
Kobalt verzinkt