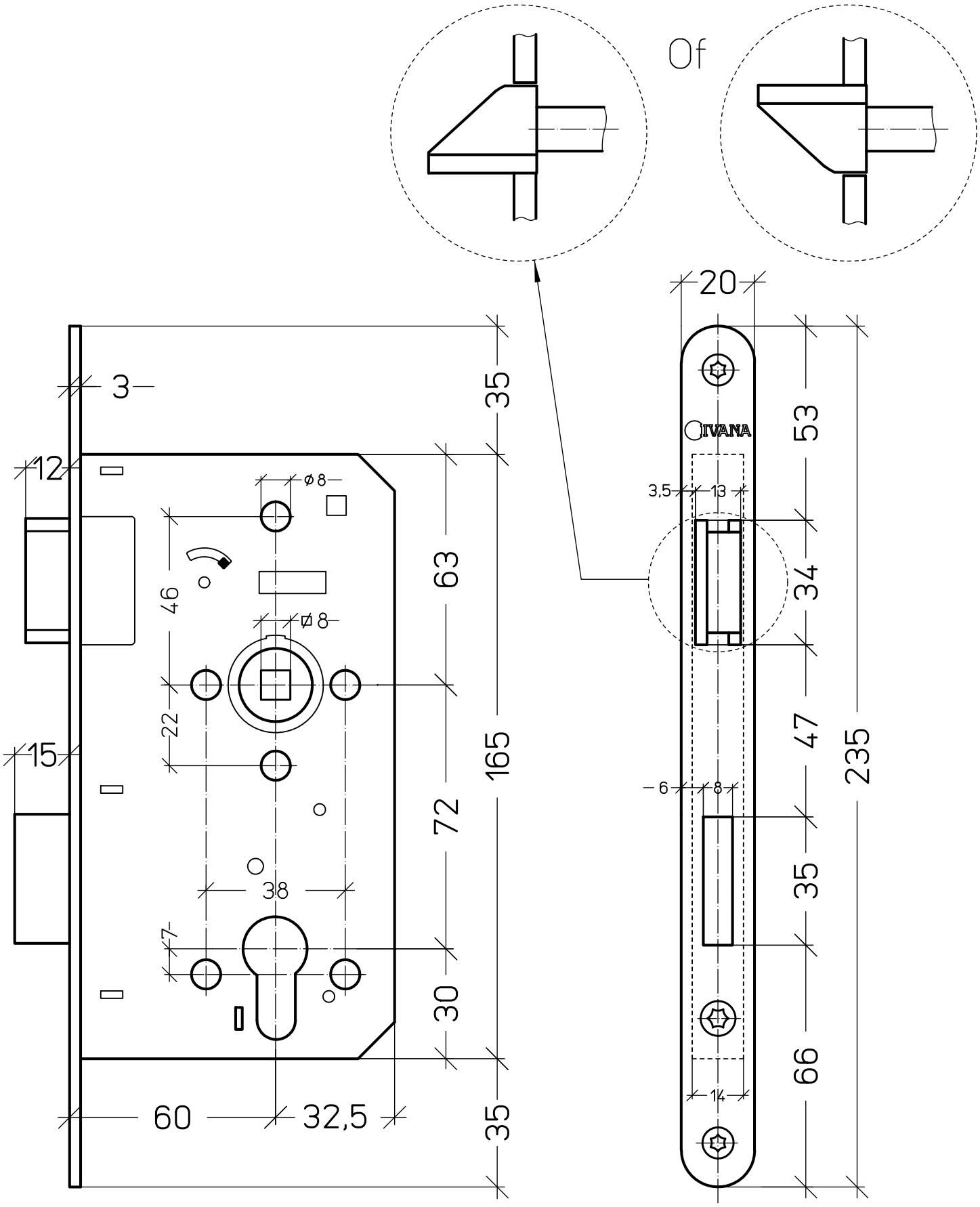

IVANA®

Ivana cilinderslot type 427C
Art.nr. 45491